標準仕様	
サッシ作成範囲	W800～1700
	H1800～2500
標準ガラス	3-12A-3
材種	米ヒバ
木製網戸	オプション
ハンドル色	ダークブロンズ
金物	デンマークIPA社製
塗料	ドイツシッケンズ社製

塗装は防虫防腐処理後に木材保護塗料を3回塗りしています。
ガラスは断熱性能の高いペアガラスを標準採用しています。
ガラスの仕様、材種等は標準仕様以外での製造も可能
ですので、詳しくはお問い合わせください。

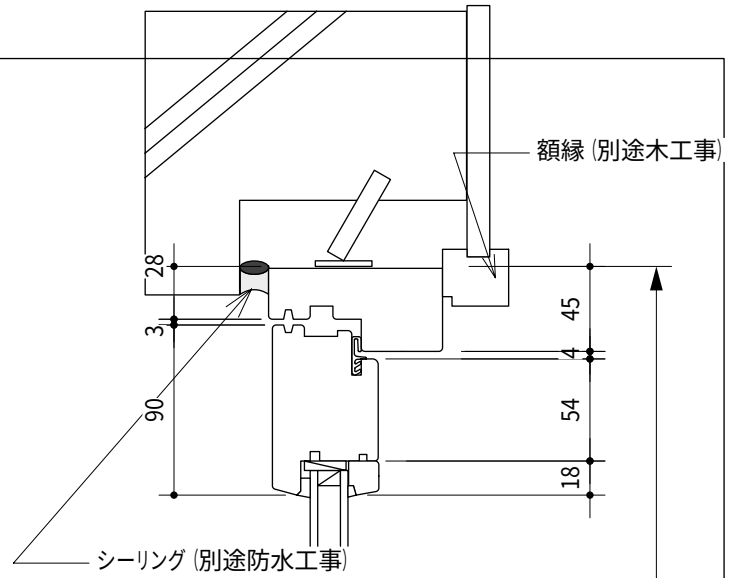

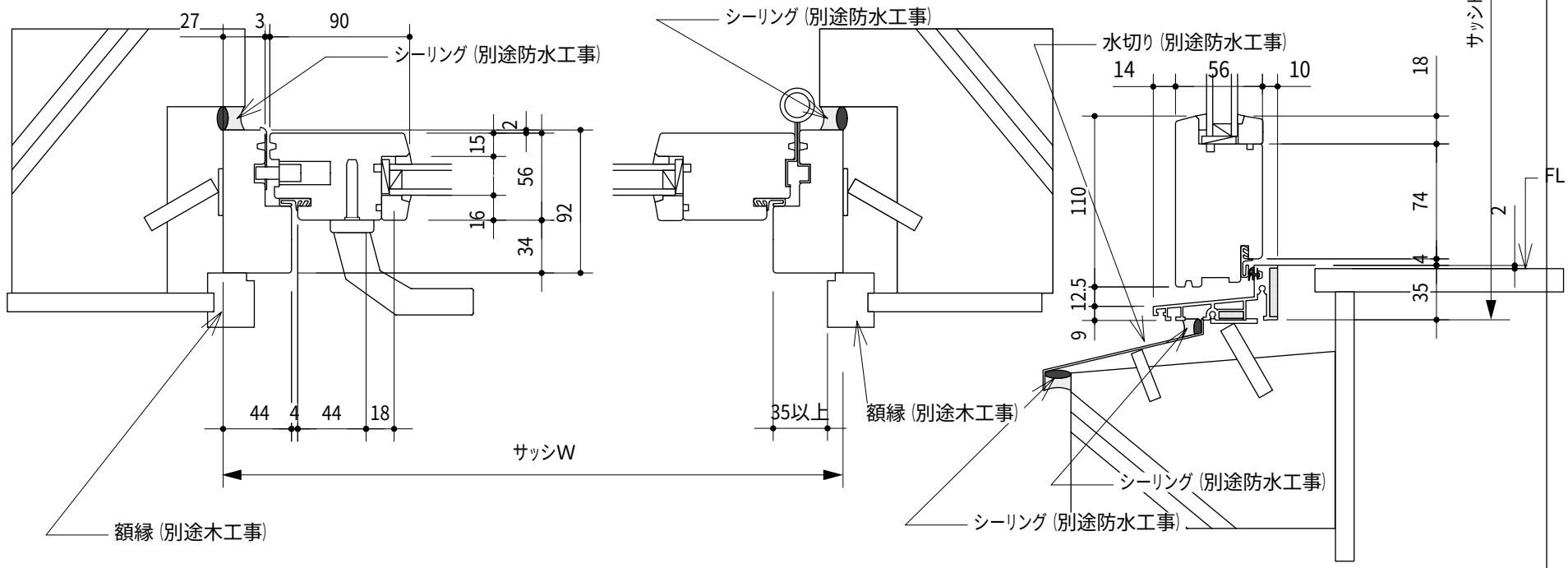

RC標準収まり参考図	ドア	縮尺 1:4	サイズ:A4	ユニウッド株式会社	住所:新潟県村上市三之町4番28号 TEL:0254-52-5205 FAX:52-5207