標準仕様	
サッシ作成範囲	W1200～3600
	H1000～2400
標準ガラス	4-12A-4
材種	米ヒバ
木製網戸	オプション
ハンドル色	ダークブロンズ
金物	ドイツGU社製
塗料	ドイツシッケンズ社製

塗装は防虫防腐処理後に木材保護塗料を3回塗りしています。
ガラスは断熱性能の高いペアガラスを標準採用しています。
ガラスの仕様、材種等は標準仕様以外での製造も可能
ですので、詳しくはお問い合わせください。

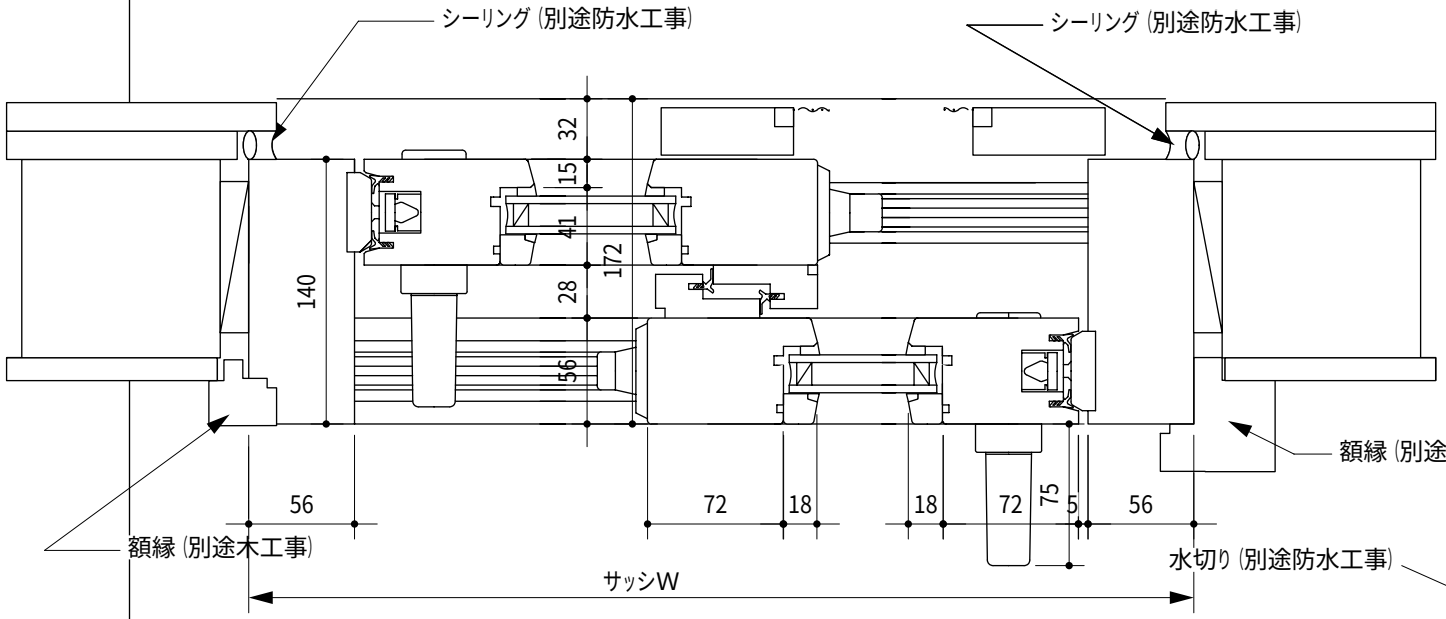

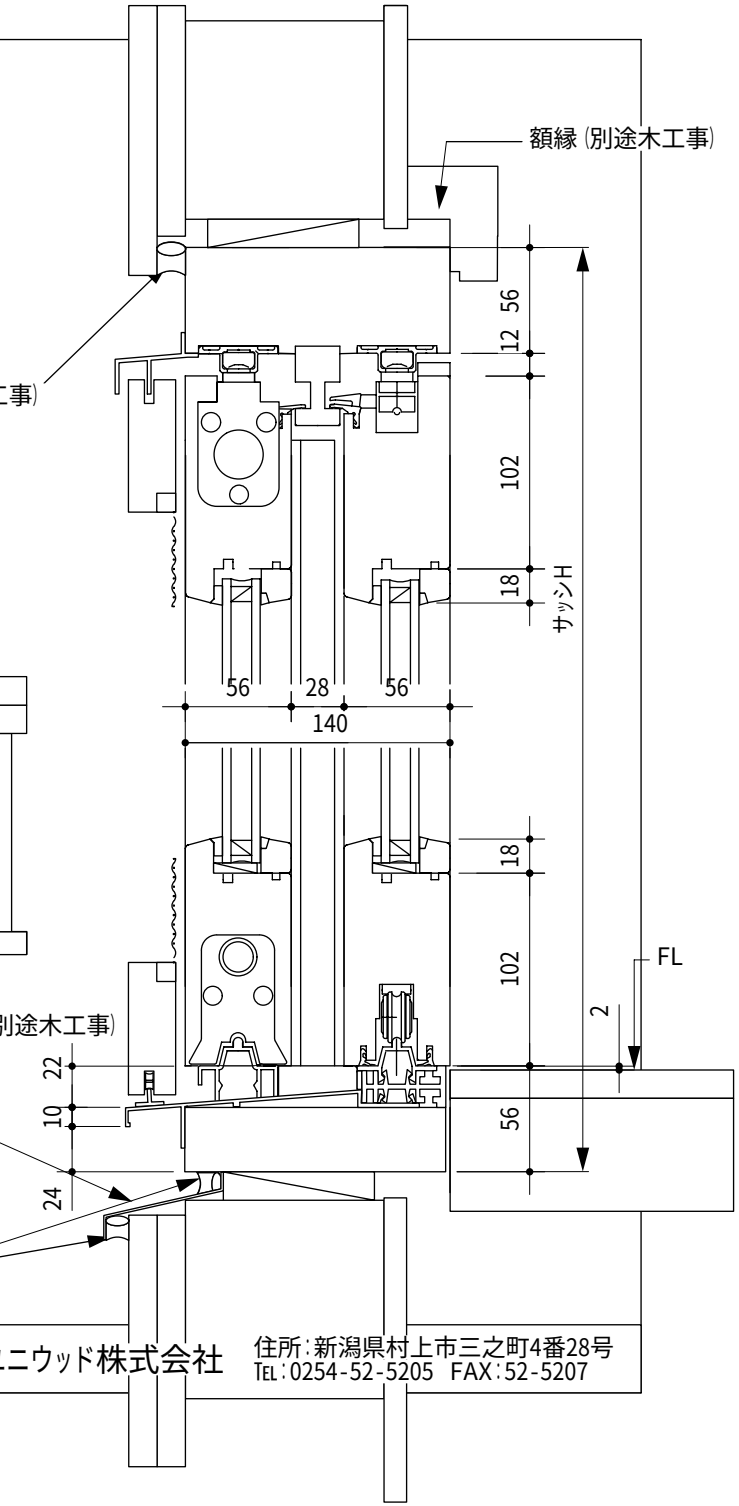

木造標準収まり参考図	ヘーベシーベ引き違い戸	縮尺 1:4	サイズ:A4	ユニウッド株式会社	住所:新潟県村上市三之町4番28号 TEL:0254-52-5205 FAX:52-5207